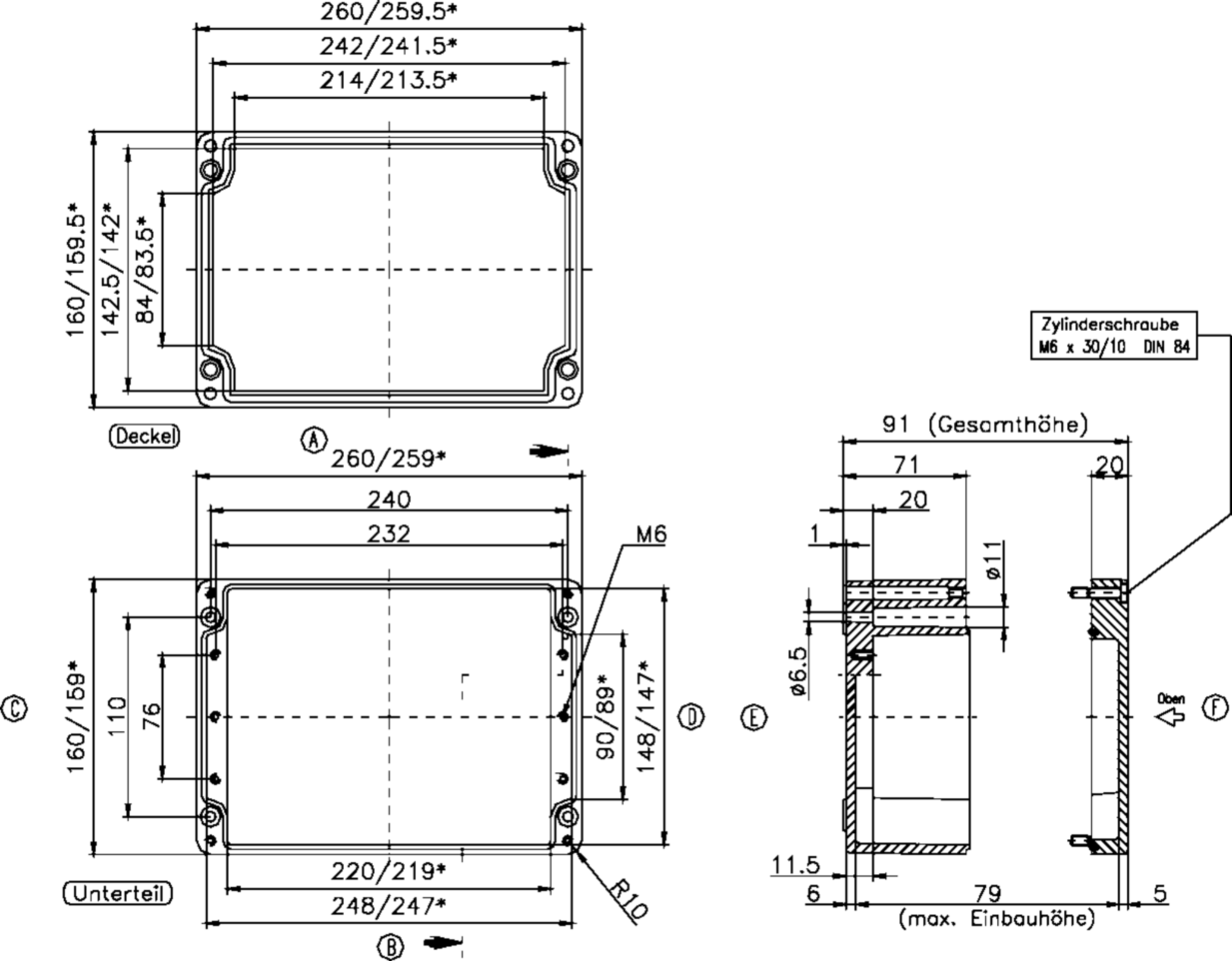
260/259.5*
242/241.5*
214/213.5*
160/159.5*
142.5/142*
84/83.5*
Deckel
A
260/259*
240
232
M6
160/159*
110
76
90/89*
148/147*
C
D
220/219*
248/247*
R10
Unterteil
B
91 (Gesamthöhe)
71
20
20
1
ø11
ø6.5
E
Oben
F
11.5
6
79
5
(max. Einbauhöhe)
Zylinderschraube
M6 x 30/10 DIN 84